Ausgleichsprofil 3,9-7,6mm Edelstahloptik

Artikel-Nr.	Stärke	Breite	Länge
45657/0051	**0 mm**	**0 mm**	**2700 mm**

Ausgleichsprofil 2-teilig gebohrt Höhen 3,9 – 7,6 mm

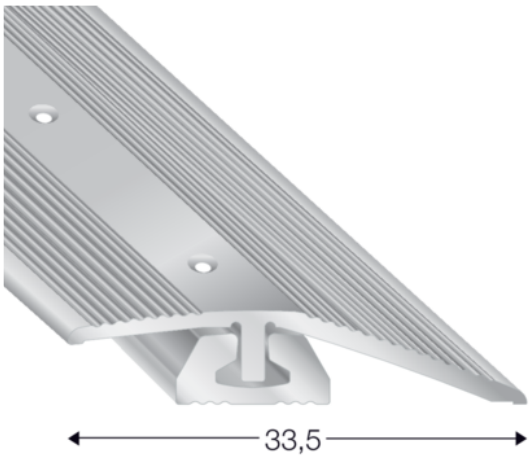

EIGENSCHAFTEN

SPEZIFIKATION

Länge	**2 700 mm**
Gewicht	**0,709 kg**
Profiltyp	**Ausgleichsprofil**
Oberfläche	**Edelstahloptik**
Material	**Aluminium**
Anwendung	**Für LVT und Designbeläge**
Merkmal	**Höhenverstellbar**

mehr Informationen http://www.frischeis.at/shop/boden/boden-zubehor/bodenprofile/ausgleichsprofil-3-9-7-6mm-edelstahloptik~p2519248

QR-Code scannen und direkt zur Produktseite in unserem Online-Shop gelangen.