Clip für WPC Piazza

Artikel-Nr.	Stärke	Länge	Breite
55968/7003	**9 mm**	**38 mm**	**16 mm**

Mit diesen Clips können die WPC Piazza Dielen nicht sichtbar auf der WPC oder Alu Unterkonstruktion befestigt werden.

Bei Verlegung auf Alu-Unterkonstruktion bitte folgende Systemschraube verwenden: 55018/0057

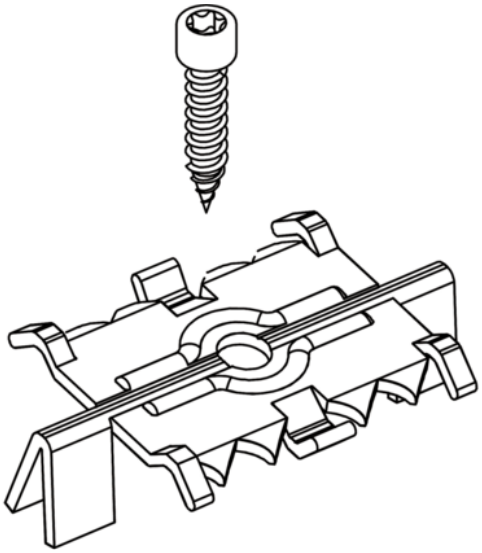

EIGENSCHAFTEN

SPEZIFIKATION

Stärke	**9 mm**
Breite	**16 mm**
Länge	**38 mm**
Gewicht	**1,1 kg**
Terrassendiele	
Anwendung	**für WPC Piazza**
Terrassen Zubehör	
Verpackung	**100 Stk.**
Lieferumfang	**Schrauben**

ZUBEHÖR

Schrauben

Systemschraube UNIA1 Edelstahl gehärtet

Artikel-Nr.	Qualität	Verpackung
55018/0057	**Edelstahl gehärtet (ES)**	**200 Stk.**

mehr Informationen http://www.frischeis.at/shop/terrasse/zubehor/wpc-zubehor/clip-fur-wpc-piazza~p17378389

QR-Code scannen und direkt zur Produktseite in unserem Online-Shop gelangen.